HERAUT

viva-rpc
bridgevereniging

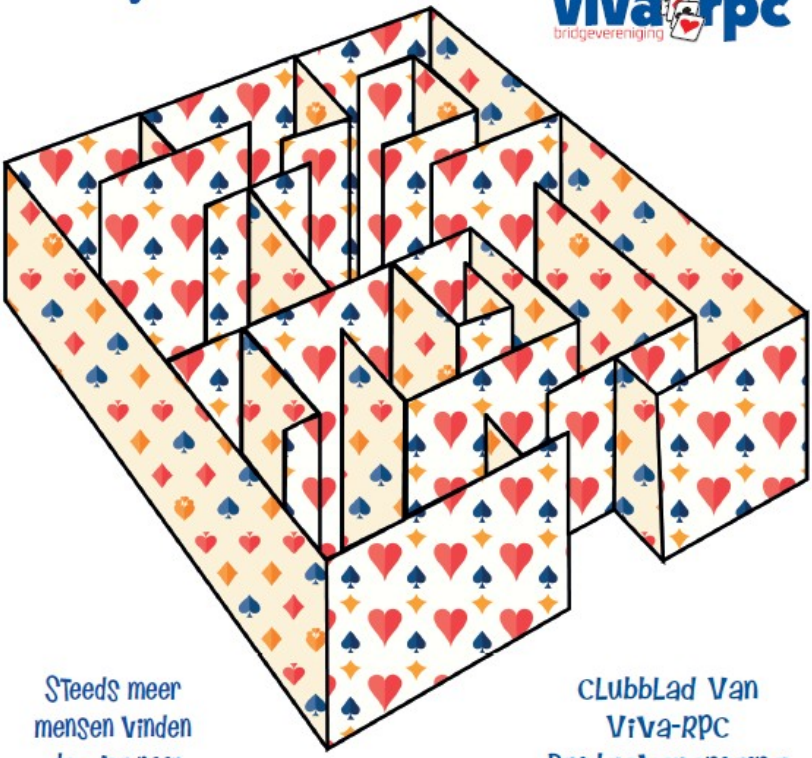

Steeds meer mensen vinden de weg naar VIVA-RPC.

Clubblad van Viva-RPC Bridgevereniging
Juni 2025

Inhoudsopgave

Van de voorzitter....3
Van de redactie....5
Getuigenis van een buitenstaander....7
Bridge à la Grecque....8
De traditionele “interne viertallen”....13
Buiten de deur “Externe viertallen”....15
In memoriam Bram Neuteboom....19
Als je de enige bent....20
Portret: Antoinette van Doremalen....22
Bijzonder bridgeverhaal van gisteren....23
Bridge in 1934....25
De kerstdrive van 2024....26
Van onze correspondent uit Utrecht....29

Colofon:
Kopij voor de volgende Heraut is weer erg welkom:
heraut@vivarpc.nl
of stuur bericht aan een lid van de redactie:
Titus Al (titus@xs4all.nl), Elizabeth Al (elizab@xs4all.nl)
Rob Bronsgeest (lay-out en productie), Ton Grootens (cover).

Van de voorzitter

De vorige Heraut was een wintereditie. De voor u liggende Heraut een zomereditie.
Hoewel het betere weer over het algemeen zorgt voor een luchtigere gemoedstoestand, moet ik deze Van de Voorzitter beginnen met een serieus onderwerp. Namelijk het verloop van onze clubavond. Meer in het bijzonder onze start- en eindtijd. Om verschillende redenen lukt het ons vaak niet om 19.45 uur te beginnen en daardoor ook niet om zo rond 23.00/23.15 uur klaar te zijn. Voor een aantal leden is dat bezwaarlijk. Bijvoorbeeld een van onze leden moet standaard na onze clubavond aan het werk. Er zijn leden die aangegeven hebben, dat het late tijdstip waarop we klaar zijn, een reden is om mogelijk naar een andere club uit te zien.
Dat betekent dat wij met zijn allen actie moeten ondernemen. Een deel ligt bij ons allen, een deel ligt bij TC/Bestuur.
Het deel dat bij ons allen ligt, is te zorgen dat we op tijd de TC op de hoogte brengen, via de website of e-mailadres melden@vivarpc.nl, wanneer we afwezig zijn. Maar ook wanneer we na een afwezigheid wegens ziekte/vakantie juist weer aanwezig zullen zijn.
De TC maakt voorafgaand aan de clubavond een indeling van de aanwezige paren, zodat op de avond zelf gefocust kan worden op het inrichten van de zaal, printen van de loopbriefjes en uitdelen van de spellen.
Wanneer op de avond zelf blijkt dat een of meerdere paren, anders dan verwacht, toch afwezig of aanwezig zijn, moet de indeling in de computer op het laatste moment aangepast worden. Bij onverwacht aanwezigen kan de wijziging pas op het moment dat deze binnenkomen. Bij onverwacht afwezigen kan de wijziging pas tegen de tijd dat we moeten beginnen met spelen en ze er niet blijken te zijn. Dan is het onvermijdelijk dat de clubavond te laat begint.
TC en Bestuur zullen de komende tijd uitwerken wat te doen als we onverhoopt toch te laat aan de clubavond beginnen, zodat we wel op tijd klaar zijn. Met ons allen moeten we ervoor kunnen zorgen dat de clubavonden weer standaard op tijd beginnen en eindigen. Dat konden we in het verleden, dus dat kunnen we nu ook.
Om dan toch ook wat luchtigs in mijn bijdrage te hebben, steek ik even de eigen loftrompet. Ons viertal (Hans Walthaus, Piet Hein, Fred en ik) is met de externe viertallen kampioen geworden in de eerste klasse. Dat was vooraf

ook onze inzet, maar moet toch maar gedaan worden. Uit het voetbal zien we dat kampioen worden soms moeilijker blijkt te zijn dan gedacht. Om het helemaal af te maken heeft ons viertal ook nog eens de interne viertallen competitie gewonnen. Voor ons een zeer geslaagd bridgeseizoen!
De eerste weken van juni ben ik zelf even niet op de clubavond. Natalie en ik gaan genieten van een welverdiende vakantie en zullen aan u denken vanaf een prachtig Grieks eiland.
Ik wens u allen een zonnige zomer, zie u hopelijk tijdens de zomerdrives en anders alvast tot volgend seizoen!
Met vriendelijke groet,
Balten van der Veer, voorzitter VIVA-RPC

Van de redactie

Beste lezer,

In dit nummer van de Heraut herdenken we ons enkele weken geleden overleden verenigingslid Bram Neuteboom.
We verwelkomen Antoinette dan Doremalen als (relatief) nieuw lid.
We hebben een leuke column van onze correspondent in Utrecht opgenomen: hij laat zien dat het wel uitmaakt of je van B 10 9 de hoogste kaart bijspeelt of juist niet!
Hans Blikman uit de verbijstering die hij ervoer toen hij na een bizar biedverloop een onverwacht slem maakte (zelfs met een overslag) dat hij zich nog lang zal herinneren.
Verbazing moet ook bij enkele spellen tijdens de Nieuwjaarsdrive het deel geweest zijn van twee paren. Het ene paar scoorde een top met een (met overslag gemaakt) contract dat niemand anders had bedacht, het andere paar zag alle anderen down gaan, terwijl er alleen bij hen een plus in de uitslag stond.
U leest hoe het onze teams in de externe viertallen-wedstrijden en in het Klavâh Boâh-toernooi is vergaan, en ook aan de interne viertallencompetitie hebben we aandacht besteed.
Een flink aantal foto's herinnert ons aan de weer heel geslaagde kerstdrive.
En tussen de bedrijven door krijgt u een handige tip van Annette over een app die levensreddend kan zijn.

Maar we beginnen met een verslag van een reis met bridgetintje naar Kreta, het eiland waar volgens de klassieke mythologische verhalen het monster Minotaurus werd opgesloten in een labyrint. Hebt u het prachtige door Ton Grootens ontworpen labyrint op de cover wel bewonderd? Het komt in de volgende bladzijden nog een paar keer terug. En hebt u in het voorwoord van de voorzitter gelezen dat hij ons een paar weken verlaat voor een verblijf op een Grieks eiland? Wij van de redactie weten niet welk eiland dat is, maar we hopen dat het niet het eiland Ikaria is; daar stortte Ikaros, de zoon van Daedalus neer toen hij in zijn poging om te vliegen, te dicht bij de zon kwam. Biedt u als bridger soms ook wel eens te hoog om na gedubbeld 3 down hard met de werkelijkheid in aanraking te komen? Kent u ook wel eens het doolhofgevoel als u alle oriëntatie kwijt bent doordat u de

kaartverdeling van de tegenpartij verkeerd hebt ingeschat? [1] Of dat u met pijn en moeite de draad terug probeert te volgen naar wat er ook alweer geboden is en wat de uitkomst was? Bijvoorbeeld als u moet bedenken welke kaart u als laatste vooral niet weg moet gooien? Labyrint? Daedalus? Ikaros? Minotaurus? Draad van Ariadne? In deze Heraut (overigens een Frans maar oorspronkelijk Germaans woord) leest u alles wat u zich er misschien nog over herinnert van de geschiedenisles op school.

De redactie wenst u veel plezier bij het lezen van dit nummer.

O ja…. Als iemand zich geroepen voelt om de redactie te komen aanvullen/versterken, dan horen/lezen we dat graag. ***Dit is geen vrijblijvende oproep.*** *Maar misschien vinden veel leden dat de Heraut in de huidige vorm niet meer in een behoefte voorziet en zouden zij een (eens in de twee maanden) verschijnende* ***digitale nieuwsbrief*** *ook wel prima vinden. Wij horen graag wat u, beste lezer, vindt.*

---

[1] Sinds 4 juni 2025 heeft "De Val" in Nederland een politieke lading, misschien krijgt die ooit ook mythische proporties?

The labyrinth awaits our discovery, for it will guide us through the troubles of our lives to the grand mysterious patterns that shape the web of creation. It will lead us towards the Source and eventually guide us home. (Bron: Lauren Artress – Walking a Sacred Path, p.22)

Getuigenis van een buitenstaander

Vandaag getuige geweest van een spel dat ik niet begrijp.

Aan de eerste tafel zaten vier mensen die vredig met elkaar zaten te praten totdat er een soort opbieden ontstond waarbij steeds hogere getallen werden genoemd.
Een van de vier werd hierdoor kennelijk zo boos, dat hij zijn kaarten op tafel legde en niet meer mee wilde spelen. Degene tegenover hem probeerde alleen verder te spelen. De stemming bleef echter grimmig want ik hoorde termen "Geef maar de kleine schoppen" en "Nu een grote schoppen”.
Aan de tweede tafel zaten enkele lieden die waarschijnlijk in de confectie-industrie werkzaam waren. Ze spraken tenminste over "Veel ruiten", "passen" “een mooie ! engte" en dat “Alle snits goed zaten".
De derde tafel was kennelijk bezet door enkele artsen, die over hun patiënten aan het praten waren..
Er werd onder andere gesproken over: "Een Blinde" en over "Te zwakke Harten” waarmee je beter niet kon “Springen".
Ook werd er gesproken over iemand die te weinig Hartenslagen had.
Een van hen was waarschijnlijk chirurg want hij vertelde:
Dat hij er niet alles: "Uit had kunnen snijden"
Aan de vierde tafel ging het er wel erg frivool aan toe; het was zo erg dat ik me bijna schaam er over te vertellen. Een man zei tegen de dame die tegenover hem zat: "Wilt U zo vriendelijk zijn al uw moois op tafel te leggen", waarna ik de dame tegen hem hoorde zeggen: “Vindt U ze niet prachtig?" "We zijn weliswaar kwetsbaar maar ik kon uw invitatie toch niet afslaan”.
Tijdens het Spelen werd er ook nog gefluisterd: “Tweede man laag" en "Derde man doet wat hij kan".
Maar toen ik uiteindelijk ook nog hoorde praten over "Iemand met een prachtige opening" en "Een kale heer die een vrouw gedekt heeft", had ik er genoeg van en ben weggegaan.

Bridge à la Grecque

Frans voor: (op zijn) Grieks

Op een dinsdagavond zaten we wat na te praten met Ton en Yvonne. Zij vertelden vrolijk over hun aanstaande vakantie die hen naar Kreta zou voeren. Ik vloog onmiddellijk “aan” (zoals dat tegenwoordig schijnt te heten, vreselijk) want Kreta staat al heel lang op mijn verlanglijstje.
Toen ik dat meldde, zeiden Ton en Yvonne: “Nou, dan gaan jullie toch gezellig mee.” Hup, de afspraak was gemaakt. Het idee: overdag ging ieder zijn eigen gang en ’s avonds zouden we af en toe gezamenlijk eten en een potje kaarten. Na veel geschuif in de agenda’s (we konden ook niet zomaar wegblijven bij het interne viertallen) en gedoe met vluchten en accommodaties, vonden we de perfecte heen- en terugvlucht (iets later dan Ton en Yvonne) en een geschikt appartement.

Ton vond in een doos met “dingen die je bewaart voor je-weet-maar-nooit” een bord waar je de kaarten in kan steken zodat ze niet wegwaaien als je buiten bridget (een “tableau vivant” heet dat, Franse woordspelingen zijn enig).
Kortom, we waren helemaal klaar voor ons grote avontuur.

Jawel, zoals iedereen weet, zijn de Griekse goden wispelturig en vaak ronduit onaardig. Ook op deze reis daalde hun zegen niet neer. Ton en Yvonne stonden na de VIVA-RPC bridgeavond om half vijf ’s ochtends bibberend op Schiphol, om daar te horen dat hun vlucht geannuleerd was in verband met een staking van de Griekse luchtverkeersleiders. De reisorganisatie had meteen ook alle overige reserveringen gecanceld. Paf, weg vakantie, geen mogelijkheid om een andere vlucht te boeken, en zoek

het verder maar uit. Heel naar voor Ton en Yvonne en ook wij waren niet blij omdat we ons erg verheugd hadden op deze deels gezamenlijke vakantie. Enfin, onze vlucht (een paar dagen later) ging wel gewoon door, dus wij besloten toch maar zelf op pad te gaan. Dat bleek een goed besluit.
Kreta is schitterend qua natuur en er is enorm veel historisch erfgoed te bewonderen.

Het paleis van koning Minos in Knossos, het (niet bestaande) labyrint (de doolhof van gangen en vertrekken onder in het paleis). het prachtige oudheidkundige museum in Heraklion, vele kerken en kloosters gewijd aan, jawel, Sint Titus, beschermheilige van het eiland, fantastisch weer (ruim boven de 20 graden) en heerlijk eten… met uitzicht op de zee en ruige nog besneeuwde bergtoppen op een paar kilometer afstand … wat wil een mens nog meer?

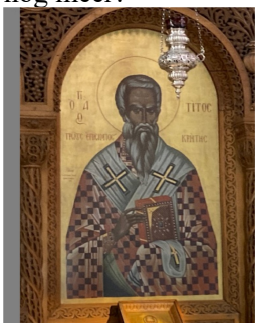

Nou ja, een potje bridgen op zijn tijd dus.
En wat bleek? In een naburig resort waar we op zondagochtend de sirtaki dansten, Griekse volksliedjes meezongen en een enkel ouzo'tje achterover sloegen, werd op woensdagavond gebridged. Natuurlijk meldden we ons aan en we bleken van

harte welkom. Die betreffende avond bevonden we ons in gezelschap van voornamelijk Fransen, Italianen en een enkele Griek.

(zo spelt men Bridge *in Griekenland)*

De oudste bekende afbeeldingen van labyrinten zijn zo'n 4000 jaar oud en stammen uit het Neolithisch tijdperk, op eilanden in de Middellandse en Egeïsche Zee. Later werd het labyrint onder meer via het oude Egypte en de Minoïsche beschaving en vandaar via de Griekse mythologie en de Etruskische cultuur een onlosmakelijk deel van de Europese cultuurgeschiedenis.

Twee spellen die voor ons leuk uitpakten waren de volgende.

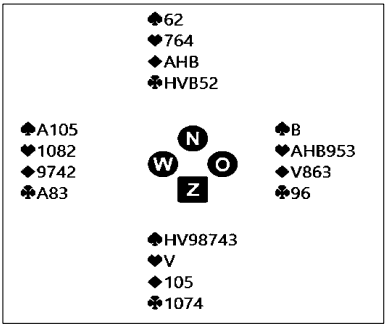

De bieding: Z/A

Z	W	N	O
1 ♠	pas	2 ♣	2 ♥
2 ♠	3 ♥	pas	pas
pas			

Zuid kwam uit met schoppen Heer, die ik in een melige bui liet lopen. En ja hoor, zuid vervolgde met schoppen Vrouw voor het Aas in de dummy. Ik speelde uit de dummy harten 10, maar had geen zin om te snijden op harten Vrouw. Ik sloeg het Aas en, de goden waren nu even op mijn hand, daar duvelde de Vrouw naar beneden. Na drie keer troef een kleine klaver naar het Aas, schoppen 10 geïncasseerd en vervolgens mocht ik van de tegenstander ook nog ruiten Vrouw maken. Een volle top was het overigens niet, omdat één NZ-paar kans had gezien om in 4 schoppen 4 down te gaan (de val van Ikaros). Best knap!

Het andere aardige spel was:
De bieding: W/-

W	N	O	Z
1 ♣	pas	1 ♦ [1]	1 ♥
1 SA	pas	3 SA [2]	pas
Pas	pas		

[1] Montreal, geen 5-kaart hoog
[2] No guts no glory

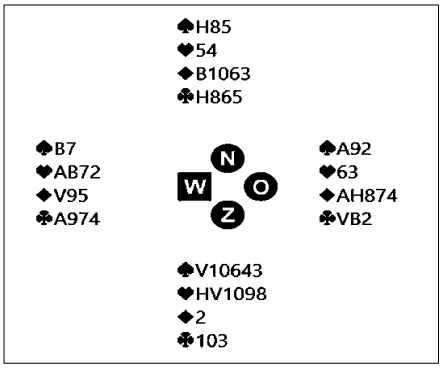

Noord kwam wat ongelukkig uit met harten 4, oost klein, zuid harten 10 (??), west (Titus) harten Boer. Vervolgens speelde west een kleine klaver naar de tafel, noord legde de Heer. Nu hebben oost-west 10 slagen. Aangezien aan de andere tafels steeds met schoppen was gestart, was 3 SA+1 de zaaltop.

Mede dankzij deze twee mazzeltjes eindigden wij op een keurige derde plaats met 58,33%.
Conclusie: op de Olympus bridgen ze waarschijnlijk ook en je moet de goden dus echt mee hebben in Griekenland.
PS: Ton en Yvonne hebben toch een fijne vakantie gehad, rondtrekkend door Duitsland (o.a. Trier, geen Grieken daar, maar dan toch Romeinen) en de Ardennen (Belgen, volgens Julius Caesar de dappersten onder de Germanen).

Elizabeth Al

De traditionele
“interne viertallen”

Bijzonder deze keer:

17 teams die binnen een club aan een viertallentoermooi deelnemen: waar vind je dat nog tegenwoordig? Ja, bij VIVA-RPC. Voor een aantal spelers was het viertallen een nieuwe ervaring; zij sloegen zich er prima doorheen, mede doordat de Technische Commissie in de weken voorafgaand aan, en tijdens de eerste zitting steeds hulp aanbood, uitleg gaf en vraagbaak was.

Nieuw was ook dat de TC met het rekenprogramma van de NBB de scores bijhield en de uitslagen berekende, terwijl ook het handmatig invullen van de scorebriefjes en het gebruik van het vertrouwde houten bord in ere werden gehouden.

---------- **Tip** van *Annette* ----------

Als je een hulpdienst belt, moet je exact doorgeven waar je je bevindt.

Als je ergens in het Westland bent of gewoon in je eigen stad zonder naambordje in de buurt, kan dat lastig zijn.

Deze app is dan heel handig, want hij geeft de coördinaten aan.

Installeer vanuit de Playstore op een Android telefoon of op een iPhone de Appstore

[er is geen direct verband tussen deze tip en de interne viertallen bij VIVA-RPC, red.]

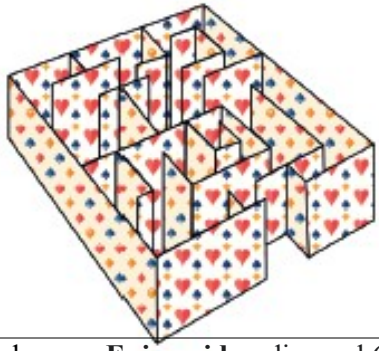

Kent u de paradox van **Epimenides**, die rond 600 voor Christus in Knossos leefde (op Kreta dus)?

Alle Kretenzers liegen, zei de Kretenzer.

Liegen ze nou wel of liegen ze niet? En Epimenides zelf dan?

Doolhof-denkertje…

“Externe viertallen”

Dit jaar (24/25) heeft VIVA-RPC in de diverse competities met 4 viertallen gespeeld. Helaas een iets kleiner aantal dan vorig seizoen, maar nog wel de grootste Haagse Club in deze externe wedstrijden. En volgend jaar hopelijk weer meer viertallen!.
De resultaten waren dit jaar divers.

Team 1 speelde dit jaar – na de mooie promotie vorig jaar – in de landelijke 1e divisie, het op één na hoogste niveau. Lange tijd ging het dit jaar goed, maar helaas ging het on de laatste wedstrijden mis en volgde degradatie. Volgend jaar weer 2e divisie.

Team 2 speelde dit jaar – na de degradatie vorig jaar – in de 1e klasse van het district. Daar ging het dit jaar heel goed, het **kampioenschap** werd behaald en daarmee promotie naar de hoofdklasse.

Team3 speelde – net als vorig seizoen – in de 1e klasse van het district. Daar hebben ze het moeilijk gehad, maar aan het eind van de competitie konden ze zich handhaven.

Team4 speelde in de 2e klasse van het district, helaas kon dit team geen promotie afdwingen.

De samenstelling van de verschillende teams:

Team 1: Thomas Albertz (captain), Niki Pfeiffer, Leon Vis, Wim Moningka, Peter Vlas, Henk Beerman, Hans van Leeuwen
Team 2: Balten vd Veer (captain), Hans Walthaus, Piet Hein Bruin, Fred Schopman en Dicky Romijn
Team 3: Rob Bronsgeest (captain), Ronald van Dongen, Elizabeth Al, Titus Al, Nel Guijs, Frans Meijerrathken.
Team 4: Arthur Denneman (captain) Nelleke Parlevliet, Trudy de Gorter, Emmy Groeneveld

En volgend jaar??? Ga ook extern viertallen, het is leuk om namens de club tegen andere clubs te spelen. De thuiswedstrijden spelen we op dinsdag. Voor vragen: jullie weten me te vinden.

Fred Schopman

Hieronder twee bijzondere spellen uit de *Externe viertallen: 1e divisie landelijk*

Spel 45
N/A

	♠AB1042 ♥4 ♦96543 ♣106	
♠V95 ♥B10963 ♦H2 ♣AH4	N W O Z	♠3 ♥H752 ♦B1087 ♣8532
	♠H876 ♥AV8 ♦AV ♣VB97	

Spel 44
W/NZ

	♠AH97432 ♥A4 ♦98 ♣105	
♠10 ♥HV98632 ♦V10 ♣B84	N W O Z	♠B6 ♥B75 ♦AH652 ♣A76
	♠V85 ♥10 ♦B743 ♣HV932	

B.C. VIVA-RPC 1	B.C. het Buitenhof 1
open tafel	gesloten tafel
NZ: Thomas Albertz & Niki Pfeiffer	NZ: Anke Wijma & Ronald Kuip
OW: Schelte Wiima & Frans ten Brink	OW: Leon Vis & Wim Moninaka

5♥x	-2	West	300	-	44	5♠x	-1	Noord	-	200	11	-
5♣x	-5	West	1400	-	45	4♠	-1	Noord	-	100	17	-

Uitnemen loont niet altijd, dat heeft Buitenhof-1 in zitting 14 op 16 november 2024 mogen ervaren.

Toen ging het nog voor de wind met ons eerste team in de eerste divisie…. 7 x winst, 3 x verlies. Daarna lukte het niet meer.

Uiteindelijk degradeerden 10 van de 26 paren, VIVA-RPC helaas ook.

Externe viertallen: 1e klasse district

In het voorwoord bij deze editie heeft de voorzitter al lovend over zijn eigen viertal (ons 2e team) geschreven. Dat hoeft hier dus niet nog een keer. Hier alleen nog de zelf gefabriceerde loftrompet.

Het 3e team had een problematische start. Tegen het 2e van VIVA-RPC werd met grote cijfers verloren, waarna Titus en Elizabeth concludeerden dat vanwege de lastige privésituatie waarin zij op dat moment verkeerden, waarschijnlijk geen verbetering te verwachten was. Frans en Nel (zij waren sowieso reserve-paar) namen het over en vormden vanaf dat moment het viertal samen met Rob en Ronald. Aanvankelijk ging dat goed, maar na verloop van tijd werd het belangrijkste doel om degradatie af te wenden, hetgeen lukte. Chapeau!

Externe viertallen: 2e klasse district

In deze klasse (een 3e klasse was er dit jaar niet) speelde ons 4e team met Arthur, Emmij, Nelleke en Trudy. Net als het eerste team begon het 4e voortvarend: 4 van de 6 zittingen werden winnend afgesloten, maar daarna zakte het team wat weg.

Klavâh Boeâh 18 mei

Het paar Frans Meijerrathken/Kees Remmerswaal won deze editie met glans, al verspeelden zij aan de laatste tafel nog bijna hun winnende score. Hun reeks was tot dat moment: 65,28%, 93,05%, 81,95%, 83,33%, 50,00%, 59,72%. Dan ben je een verdiende winnaar.

Balten van der Veer en Fred Schopman scoorden als 10e ruim boven 50%, de andere paren haalden de 50% niet of net niet. Vorig jaar ging het beter. Het

district is van plan om van Klavâh Boeâh volgend jaar een wat mooiere happening te maken, vergelijkbaar met de Ruiten Boer van voorheen (met boekje met deskundig commentaar op de spellen, en voorrondes in de clubs op basis van uitgezochte kaartverdelingen). We zullen zien… Lieke Klaver als mascotte?

*Knossos is niet zomaar een oude ruïne. Het is een **labyrint van stenen, fresco's en echo's**, een plek waar je letterlijk en figuurlijk kunt verdwalen – in gangen, verhalen en symboliek. Hier, zo zegt men, leefde koning Minos. Hier bouwde Daedalus het labyrint voor de Minotaurus. Hier danste Ariadne met Theseus, en hier raakten mythen en mensen voorgoed met elkaar verweven.*

Als iemand zich geroepen voelt om de redactie te komen aanvullen/versterken, dan horen/lezen we dat graag. Dit is geen vrijblijvende oproep. Maar misschien vinden veel leden dat de Heraut in de huidige vorm niet meer in een behoefte voorziet en zouden zij een eens in de twee maanden verschijnende digitale nieuwsbrief ook wel prima vinden. Wij horen graag wat u, beste lezer, vindt.

In memoriam
Bram Neuteboom

Enige weken voor het uitkomen van dit nummer van de Heraut berichtte het bestuur alle leden dat op maandag 5 mei 2025 Bram Neuteboom op 74-jarige leeftijd was overleden. Vanwege zijn gezondheid kwam Bram al geruime tijd niet meer op de clubavonden.

Bram is na een kortstondig ziekbed rustig ingeslapen.
Bram was het langste nog in leven zijnde lid van VIVA(-RPC). Dit jaar vierde hij zijn 50-jarig lidmaatschap. Toos vult aan: Bram heeft lang met mijn zus Anneke (Van Spronsen, red) gespeeld. Hij kwam nog vaak op de kerstdrive's om foto's te maken voor de Heraut.

Hieronder schrijft Piet Hein Bruin hoe hij Bram als bridgepartner heeft gekend

Ik zag Bram voor het eerst bij Viva in het Noordeinde rond 1998 en het was een serieuze kaartspeler.
Ik heb 3 à 4 jaar met Bram in een viertal gezeten. We speelden in de hoofdklasse, waarbij ik speelde met Cock de Gorter en Bram met Rob Krassenburg.
Ik bewaar goede herinneringen aan die periode (rond 2010 - 2015) en wat opviel was dat Bram altijd positief commentaar leverde als er een keer iets niet goed ging bij het bieden/spelen.
Beslist geen zeurpiet, maar op zoek naar oplossingen/verbeteringen.
Bram was een sociaal persoon die teruggetrokken leefde en veel om zijn familie gaf. Boven aan de rouwkaart staat: "Trouw aan familie en vrienden".

Piet Hein Bruin

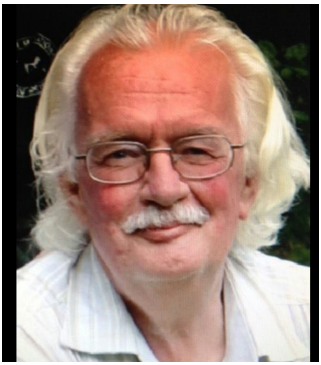

Als je de enige bent

Soms overvalt je een gevoel van desoriëntatie: je zwerft erdoorheen, net als door een labyrint.

Spel 12
W/NZ

♠A4
♥VB987
♦95
♣B1042

♠VB62
♥A52
♦862
♣V73

♠H10853
♥H3
♦A104
♣AH8

♠97
♥1064
♦HVB73
♣965

-420	11	4♠ C	Oost	♦H
	11	4♠ C	Oost	♦H
	11	4♠ C	Oost	♦H
	11	4♠ C	Oost	♦H
	11	4♠ C	Oost	♦H
	11	4♠ C	Oost	♦H
	11	4♠ C	Oost	♦H
	11	4♠ C	Oost	♦H
	11	4♠ C	Oost	♦H
	11	4♠ C	Oost	♦H
	11	4♠ C	Oost	♦H

Dat vreemde gevoel moet je wel krijgen als je zojuist 3 SA + 1 hebt gemaakt en daarmee de zaaltop hebt gescoord.

Of als je je contract van 2 ♥ binnen hebt geloodst, en je ziet later dat op dat spel iedereen down is gegaan….

Spel 9
N/OW

♠A10
♥HV9874
♦73
♣H74

♠9872
♥A53
♦VB10
♣A105

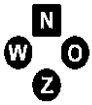

♠B4
♥B1062
♦AH62
♣V92

♠HV653
♥-
♦9854
♣B863

NZ-score	Aant.	Resultaat	Door	Start
+200	1	3♦ -2	West	♠A
+110	1	2♥ C	Noord	♦A
-50	10	2♥ -1	Noord	♦A
	10	2♥ -1	Noord	♦A
	10	2♥ -1	Noord	♦A
	10	2♥ -1	Noord	♠B
	10	3♠ -1	Zuid	♦V
	10	3♠ -1	Zuid	♦V
	10	2♠ -1	Noord	♦V
	10	2♥ -1	Noord	♦A
	10	2♥ -1	Noord	♦A
	10	2♠ -1	Zuid	♦V
	10	2♥ -1	Noord	♦A
-100	2	2♥ -2	Noord	♠B
	2	2♥ -2	Noord	♦A
-150	1	3♠ -3	Zuid	♦V

Het gebeurde tijdens de nieuwjaarsdrive 2025 bij VIVA-RPC.

*Volgens de legende bouwde de geniale uitvinder **Daedalus** in opdracht van koning **Minos** een labyrint om de Minotaurus in op te sluiten – een monster met het lichaam van een man en het hoofd van een stier, voortgekomen uit een bovennatuurlijke verbintenis tussen Minos' vrouw Pasiphaë en een heilige stier.*

*Elk jaar moesten Atheense jongeren worden geofferd aan het beest. Pas toen **Theseus** – met behulp van **Ariadne's draad** – de Minotaurus doodde en uit het labyrint wist te ontsnappen, kwam er een einde aan deze bloedige cyclus.*

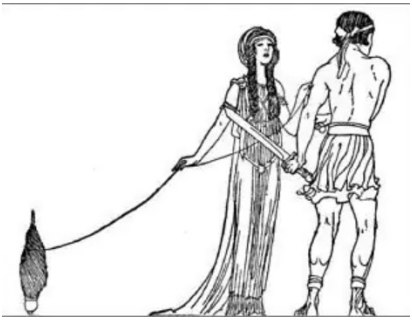

Portret:

Antoinette van Doremalen

Mijn naam is Antoinette van Doremalen.
Momenteel speel ik op deze club met mijn zus Mieke van Doremalen.
Ik heb lang geleden les gehad in Delft, vervolgens gespeeld bij BC Wateringen en Te Werve in Rijswijk. Vervolgens een hele poos niet gespeeld, waarna ik weer een cursus heb gedaan bij Bill Swagers en nu op deze club speel.
Ik vind bridgen een leuk uitdagend spel en de hersens blijven geactiveerd [?]
Verder hou ik van fietsen/ wandelen, reizen en theater en heb daar nu lekker de tijd voor, na mijn pensionering. Ik pas verder op de achterkleinkinderen van 3.5 en 1 jaar en werk als vrijwilligster bij museum Beelden aan Zee.

Nou ik zou zeggen: Houdoe.

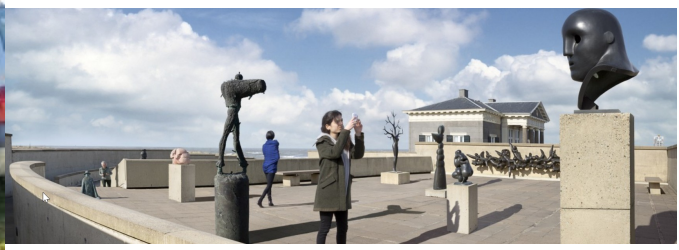

Bijzonder bridgeverhaal van gisteren

De bieding

Ik krijg een hand met 20 punten. 7 kaart ♦ met aas, heer en boer. 5 kaart ♥ ook met aas,
heer, boer en ♣ aas.
Ik weet het even niet, maar bied 5 ♦ om de manche niet te missen.
Mijn partner biedt 5 ♠ …, waar mijn renonce zit…
In opperste verwarring bied ik dan maar 6 ♥ in de hoop dat dat beter is dan de afgewezen ♦ …
Ze past gelukkig ☺

Spel 19
Z/OW

♠-
♥AHB108
♦AHB8762
♣A

♠A109
♥5432
♦9
♣H10543

N W O Z

♠B73
♥V7
♦V3
♣V98762

♠HV86542
♥96
♦1054
♣B

Het afspelen

Start klaver, haar hand gaat open, puntje of acht, absolute shit. 5 kaartje schoppen en de vrouw als hoogste, 3 kaart ruiten en 2 kaart harten erbij. Geen mogelijkheid om over te steken.
Ik boos natuurlijk…
Maar wat blijkt: het zit! Harten vrouw valt na 2x troef trekken en als alle troeven er uit zijn loop ik binnen op de ruiten … Plus 1.

Moest ik even kwijt.

Hans Blikman

Duizelingwekkende hoogten

in dit spel. Niemand durfde 7 ♦ aan… of 6 SA…

1e Cross-imp competitie 2024-2025 / zitting 5 (13 mei

NZ-score	Aant.	Resultaat	Door	Start
+1010	1	6♥ +1	Noord	♣8
+520	2	3SA +4	Noord	♣2
	2	3SA +4	Noord	♥V
+440	2	5♦ +2	Noord	♣7
	2	5♦ +2	Noord	♣8
+420	2	4♠ C	Zuid	♦9
	2	5♦ +1	Zuid	♥5
+190	2	4♦ +3	Noord	♣2
	2	4♦ +3	Noord	♣9

Na de bouw van het labyrint kwamen Daedalus en Ikaros vast te zitten op Kreta omdat Minos hen niet wilde laten vertrekken, vanwege het feit dat Daedalus het geheim van het labyrint van Knossos kende. Omdat Kreta een eiland is en de havens bewaakt werden, was ontsnappen alleen mogelijk via de lucht. Daedalus maakte daarom twee paar enorme vogelvleugels van veren, die hij met bijenwas aan houten geraamtes bevestigde. Samen met zijn onbezonnen zoon Ikaros waagde hij hierop de oversteek van Kreta naar Athene over de Egeïsche Zee. Hij gaf zijn zoon de raad niet te hoog te vliegen, dat wil zeggen niet te dicht bij de zon. Te laag vliegen mocht ook niet, aangezien het water anders de veren nat zou maken. Hij moest de Gulden middenweg afleggen.

Ikaros werd overmoedig en vloog steeds hoger. Door de warmte van de zon ging de bijenwas smelten en vielen de vleugels uiteen, waarop Ikaros in de zee stortte. Daedalus zag zijn zoon in de golven verdwijnen. De bedroefde Daedalus begroef zijn zoon nadat hij hem had teruggevonden op een nabijgelegen eiland, volgens de traditie het eiland Ikaria.

Bridge in 1934

Hoe men in 1934 over het bridgespel dacht.

Citaat uit een studieboekje

“Bridge is een spel, dat iedereen min of meer moet kennen. Dat hoort tot “wat er tegenwoordig van een mensch, die maatschappelijk bij wil zijn, wordt geëischt”. De normale conventie brengt het eenvoudig mee.

Maar het brengt ook een groot levensgenot mede. Iemand, die behoorlijk bridge speelt, is iets sterker gewapend in het leven. Hij heeft in (alle mogelijk gezelschap een entrain. Hij heeft een aanknopingspunt als hij op reis is met alle mogelijke gasten van zijn hotel en hij heeft overal een veilige schuilplaats tegen het verschrikkelijke spook der verveling. Hij kan de wereld ook lichter beschouwen, want hij kan met meer menschen omgaan en veel meer menschen verdragen. Hij kan pijnlijke, slepende conversaties ontvluchten. Hij kan op menschen aangewezen zijn, die hem zwaar op zijn zenuwen zouden werken, als hij niet met hen zou kunnen spelen. Maar al spelende hoeven onprettige kwaliteiten van zijn medemenschen hem niet te raken, en als ge met zoo iemand een goed bridgecontract hebt, kan hij u in sommige oogenblikken sympatiek zijn.

Het kan vervelende treinreizen bekorten, Het kan de redding zijn voor avonden, dat ge menschen hebt, die ge om maatschappelijke redenen eens vragen moet.

Zulk een avond wordt dan niet de pijniging van gerekte conversatie, met blikken op de klok, en gevaren van telkens voorbij wandelende dominees, en gesprekken over het mooie of lelijke weer, en wat ge verder als praatmateriaal moeizaam ter tafel brengt, zoals de vraag aan de dames onderling, of ze goede hulp hebben, en de heren over de slappe beurs en de malaise en al die andere kwellingen der samenleving, Dit is alles weggevaagd als ge uw gasten om een bridgetafel kunt scharen, en allen doen dan iets, dat hen interesseert en wederzijds genoegen verschaft.”

De kerstdrive van 2024

De eerste 11 in de uitslag

/ Kerstdrive 2024 / **Zitting 1 [17-Dec]**

#	Paar	Naam	Gem.	Totaal	Aantal spellen	MP
1	A4	Dicky Romijn & Oscar Smeets	68,84 %	308,4	16	24
2	A9	Tilly van Prehn & Ruud Koppe	64,15 %	287,4	16	21
3	A2	Thea Willemse & Leon Vis	62,21 %	278,7	16	19
4	A8	Annemieke Poort & Niki Pfeiffer	61,88 %	277,2	16	16
5	B4	Nel Guijs & Frans Meijerrathken	61,76 %	276,7	16	14
6	B14	Piet Hein Bruin & Hans Walthaus	59,98 %	268,7	16	12
7	B6	Tineke Krul & Lex Levisson	58,42 %	261,7	16	10
8	A6	Fred Schopman & Balten van der Veer	58,35 %	261,4	16	9
9	A15	Ronald van Dongen & Rob Bronsgeest	58,04 %	260,0	16	8
10	B12	Yvonne Jansen & Ton Grootens	56,00 %	250,9	16	7
11	A14	Mieke van Doremalen & Antoinette van Doremalen	55,54 %	248,8	16	6

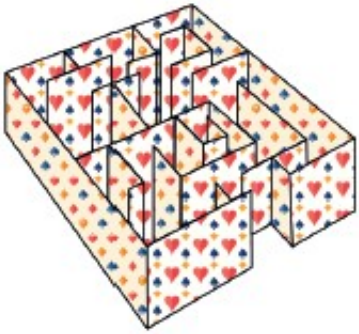

Van onze correspondent uit Utrecht

__Henk Willemsens__ is professioneel bridger en bridgedocent.
Hij speelt wekelijks bij STAR BC in Utrecht. Voor hun clubblad schrijft hij artikelen.
Onderstaand artikel is een met zijn instemming overgenomen, iets bewerkte versie van een van zijn artikelen uit de reeks UITGELICHT.
Henk is een zoon van een zus van mijn moeder. Helaas voor mij heeft hij net als zijn broer het bridgegen van zijn vader geërfd.

Elizabeth Al

"Dat zou puntje-puntje-puntjes (zelf invullen) nooit bieden!" Ik hoor het u zeggen. Het komt natuurlijk omdat u de mensen op de club zo langzamerhand kent, en waar de een biedt als een kamikaze piloot, biedt een ander conservatiever. Iedereen "speelt wel eens toneel", maar aan de bridgetafel kun je niet je persoonlijkheid verloochenen. Het heeft alles te maken met de psychologie van het bridge, een uitermate fascinerend onderdeel van het spel. Op dit vlak heb ik onlangs nog een aardige ontdekking gedaan.

Maar laat ik beginnen met een vraag. Stel dit is de holding van de klaverenkleur:

	Noord (dummy) ♠ …. ♥ ….. ♦ …. ♣ B T 9 5	
West ♠ ♥ ♦ ♣		Oost ♠ ♥ ♦ ♣
	Zuid (leider) ♠ …. ♥ …. ♦ …. ♣ A 7….	

Stel west speelt ♣2 na. Wat zou u leggen?
Niemand zal ♣5 spelen, maar of je nu ♣B, ♣T, of ♣9 legt, maakt in technische zin niets uit, omdat deze drie kaarten “equals” zijn. Toch zou ik hier met de kennis van nu altijd ♣B leggen. Waarom laat ik u zien aan de hand van een compleet spel.

Even een situatieschets. We spelen de ochtend sessie van de vierde ronde van het Topcircuit (Butler) en hebben al een paar stevige “ketsers” achter de kiezen. Dan komt dit spel op tafel:

Spel 15.
Z/N

	Noord	
	♠ 8 7	
	♥ V 8 6 3 2	
	♦ 8 4	
West	♣ B T 9 5	Oost
♠ H 5 2		♠ B 6
♥ H 7 4		♥ B T 9
♦ T 3 2		♦ H V B 9 7
♣ H 8 6 2		♣ V 4 3
	♠ A V T 9 4 3	
	♥ A 5	
	♦ A 6 5	
	♣ A 7	

Biedverloop:

West	Noord A	Oost	Zuid Henk
-	-	pas	2♣[1]
pas	2♦[2]	pas	2♠[3]
pas	3♥?	pas	3♠
pas	4♠??	pas	pas
pas			

[1]Zwak met ♦ of iets sterks
[2]Relay, NF
[3]Semi-forcing ♠ of GF met 2e kleur

Heb ik eindelijk eens een mooi spel, heeft A weer niks. Ik besloot mijn hand te verkopen voor een semi forcing in schoppen. 3♥ van A was een overbid (hij had 2SA moeten bieden: “heb je nog een tweede kleur?”). Ik gaf A nog een kans te passen op 3♠, maar hij drukte IJzeren Heinig door naar 4♠ onder het motto “dit moet dan maar de ommekeer worden”. Een wanhoopspoging, waar het meestal alleen maar erger van wordt.
In 3♠ had ik nog iets van een kans gehad, maar zoals iedereen kan zien, is 4♠ volkomen kansloos. Tot overmaat van ramp vond west de beste start: ♠2, waardoor ik zelfs geen ruitje meer in de dummy kon troeven. Ik dreigde dus roemloos 2 down te gaan. Maar goed, zover is het nog niet.

Ik nam ♠B van oost met ♠V en speelde een kleine ruiten uit mijn hand naar ♦8 voor ♦9. Oost deed het goed door weer troef na te spelen om te

verhinderen dat ik een introever ging maken. Ik legde ♠T, west nam ♠H. Hij besloot om ♣2 na te spelen. Zou ik niet gedaan hebben, maar er is nog niet veel aan de hand. Daar is dan de klaverenholding van zo-even. Ik legde ♣B, oost ♣V, ik ♣A. Ik trok de laatste troef en speelde klaveren na. Nu heeft west het probleem dat hij niet weet of ik ♣Ax of ♣Axx heb, maar hij deed het alweer goed door ♣V te leggen. Nu begint het wel penibel te worden, west kan eruit met ruiten, waarna ik nog steeds 2 down ga.

Tot mijn starre verbazing speelde west echter klaveren na! Nu kon ik op ♣T9 2 verliezers parkeren en werd 4♠ gemaakt. Oost ontplofte bijna, waarna west timide zei: “ik was even ♣B kwijt”. Je ziet dus de waarde van het leggen van ♣B in de eerste slag. Had ik de eerste slag ♣9 gelegd, dan was ik zonder verhaal 2 down gegaan.

Dan over naar de finale van de Mixed Pairs op zondag 16 maart jl. Zo lag spel 8:

Spel 8.	Noord	
W/-	♠ V 9 4 2	
	♥ 4 2	
	♦ T 6 3 2	
West	♣ A V 5	Oost
♠ A H T 8		♠ 7 3
♥ A 8 5		♥ H T 7 3
♦ A H V 5		♦ 8 7 4
♣ H 8		♣ B T 6 2
	Zuid	
	♠ B 6 5	
	♥ V B 9 6	
	♦ B 9	
	♣ 9 7 4 3	

Biedverloop:

West	Noord	Oost	Zuid
Henk		M	
2♣[1)]	pas	2♦[2)]	pas
2SA[3)]	pas	3SA	pas
pas	pas		

[1)]Zwakke 2 in ♦ (of any strong)
[2)]Waiting (NF)
[3)]22/23 SA-hand

M nam niet eens de moeite om Niemeijer te doen. Dat was nog best link, ik heb tenslotte ook wel eens een vierkaart harten in plaats van een vierkaart schoppen. Hoe dan ook, 3SA was het contract waar vrijwel alle paren in zaten.

Noord kwam uit met ♦2 (vierde van boven), ik speelde ♦8, zuid ♦B en ik nam met ♦H. Een lastig spel, vooral vanwege de problematische communicatie. Je hebt 7 slagen dicht, er moeten dus nog 2 slagen ontwikkeld worden. De meest voor de hand liggende kleuren hiervoor zijn klaveren en harten. Ik besloot om maar direct ♣H uit de hand te spelen, in de hoop dat die genomen zou worden, maar noord was op zijn post en dook ♣H vlot. Nu heb je weliswaar 8 slagen, maar waar moet in vredesnaam de negende vandaan komen? Als je zo naar het spel kijkt, werkt niets.

Ik ging verder met een hartje naar ♥7 voor ♥9 van zuid, die ♦9 naspeelde. Ik nam met ♦A. Ik ging verder met ♣8, noord nam met ♣V en ging in de tank. Dit was de positie:

Spel 8. W/-	Noord ♠ V 9 4 2 ♥ 4 ♦ T 6 ♣ A	
West ♠ A H T 8 ♥ A 8 ♦ V 5 ♣ -		Oost ♠ 7 3 ♥ H T 3 ♦ 7 ♣ B T
	♠ B 6 5 ♥ V B 6 ♦ - ♣ 9 7	

Uiteindelijk speelde hij zijn tweede hartje na voor mijn aas, waarna ik ♦V en ♦5 speelde voor ♦T van noord. Noord zat nu lastig, maar kon nog ♠2 nakomen, zuid ♠B voor mijn ♠A. Nu speelde ik harten naar de heer en ontdekte dat de harten geen extra slag opleverde, omdat de harten niet rond zaten. Ik nam mijn laatste kans mee: ♣B uit de dummy. Dat werkte, noord moest nemen met ♣A en van ♠V9 in mijn ♠HT spelen. Dat leverde ons een mooie score op van bijna 80% op, de helft van het veld was down gegaan.

Noord had het mij een stuk moeilijker kunnen maken door – aan slag met ♣V - ♦T na te spelen. Hij heeft dan ♦6 hoog (ik heb ♦5 nog). Ik vroeg derhalve waarom hij dat niet deed, waarop hij zei: “ik was ♦8 kwijt”. Je ziet dus ook hier dat het in technische zin niets uitmaakt welke ruiten je van ♦874 speelt, maar toch verdient in psychologische zin ♦8 de voorkeur, bridgers zijn nu eenmaal eerder de hoogste kwijt dan de laagste.

Het gekke is dat ik bij beginnerscursussen mensen juist adviseer om van aanliggende honneurs in de dummy de laagste te spelen, dan heb je als leider beter zicht op de hoge kaarten die nog in het spel zitten. Maar Star kent alleen maar gelouterde bridgers, dus kan ik hier met een gerust hart zeggen: als het niet uitmaakt, speel dan de hoogste in de dummy.

Henk Willemsens

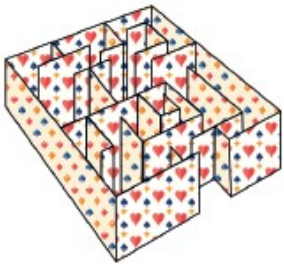

JUNI 2025